TN7416 - KN7416

PARAMOTORE SPECIFICO - SPECIFIC ENGINE GUARD - PARE-CARTER SPECIFIQUE - SPEZIFISCHER STURZBÜGEL - DEFENSA DE MOTOR ESPECÍFICA - PARAMOTOR ESPECÍFICO

N°	Descrizione/Description	Caratteristiche/Features	Codice/Code	Quantità/Quantity
1	Paramotore - Engine Guard Pare-carter - Sturzbuegel Defensa De Moto - Paramotor	-	7416TNSXV 7416TNDXV	2 (Right:Left)
2	Supporto inferiore - Lower support - Support inférieur Soporte inferior - Untere Halterung - Suporte inferior	-	GNB3598DXV GNB3598SXV	2 (Right:Left)
3	Ponte - Bridge - Pont Brücke - Puente — Ponte	-	GNB3599V	1
4	Piastrina - Little Plate Petite Plaque - Plaettchen Plaqueta — Plaquetas	-	GL6455V	1
5	Cavallotto - Retaining clamp - Patte de fixation Abrazadera - Halteklammern - Abraçadeira de fixação	-	GL5870P	4
6	Cavallotto - Retaining clamp - Patte de fixation Abrazadera - Halteklammern - Abraçadeira de fixação	-	GL5871P	4
7	Vite - Screw - Vis - Schraube Tornillo - Parafuso	TCE M8x40	840TCE	2
8	Vite - Screw - Vis - Schraube Tornillo - Parafuso	TCE M8x60	860TCE	1
9	Vite - Screw - Vis - Schraube Tornillo - Parafuso	TCE M8x65	865TCE	1
10	Vite - Screw - Vis - Schraube Tornillo - Parafuso	TCE M10x35	1035TCE	2
11	Vite - Screw - Vis - Schraube Tornillo - Parafuso	TCE M6x30	630TCE	2
12	Vite - Screw - Vis - Schraube Tornillo - Parafuso	TECF M6x20	620TECF	2
13	Vite - Screw - Vis - Schraube Tornillo - Parafuso	TBEI M8x30	830TBEI	4
14	Vite - Screw - Vis - Schraube Tornillo - Parafuso	TBEI M8x25	825TBEI	2
15	Rondella spaccata - Split washer Scheibe - Rondelle fendue Arandela seccionada - Arruela Dentada	Foro Ø8mm	Z1060	2
16	Rondella - Washer - Rondelle - Scheibe Arandela — Arruela	Foro Ø8mm	8RON	4
17	Rondella spaccata - Split washer Scheibe - Rondelle fendue Arandela seccionada - Arruela Dentada	Foro Ø10mm	10RONSX	2
18	Rondella - Washer - Rondelle - Scheibe Arandela — Arruela	Foro Ø10mm	10RON	2
19	Rondella spaccata - Split washer Scheibe - Rondelle fendue Arandela seccionada - Arruela Dentada	Foro Ø6mm	Z1063	4
20	Rondella - Washer - Rondelle - Scheibe Arandela — Arruela	Foro Ø6mm	6RON	2
21	Rondella - Washer - Rondelle - Scheibe Arandela — Arruela	Foro Ø6mm /Esterno Ø18mm	618RON	2
22	Rondella - Washer - Rondelle - Scheibe Arandela — Arruela	Foro Ø8mm /Esterno Ø20mm Sp.2mm	820RON	4

©Copyright 1/10/2026 LF-Rev00

TN7416 - KN7416

PARAMOTORE SPECIFICO - SPECIFIC ENGINE GUARD - PARE-CARTER SPECIFIQUE - SPEZIFISCHER STURZBÜGEL - DEFENSA DE MOTOR ESPECÍFICA - PARAMOTOR ESPECÍFICO

N°	Descrizione/Description	Caratteristiche/Features	Codice/Code	Quantità/Quantity
23	Distanziale - Spacer - Entretoise - Distanzstueck Distanciador - Espaçador	Ø14x10 Foro 8,5mm	C14L10F8,5T	1
24	Distanziale - Spacer - Entretoise - Distanzstueck Distanciador - Espaçador	Ø14x20 Foro 8,5mm	C14L20F8,5T	1
25	Distanziale - Spacer - Entretoise - Distanzstueck Distanciador - Espaçador	Ø14x33,5 Foro 8,5mm	C14L33,5F8,5T	1
26	Distanziale - Spacer - Entretoise - Distanzstueck Distanciador - Espaçador	Ø20x10 Foro 10,5mm	C20L10F10,5T	2
27	Distanziale - Spacer - Entretoise - Distanzstueck Distanciador - Espaçador	Ø16x10 Foro 6,5mm	C16L10F6,5T	2
28	Dado - Bolt - Ecrou Mutter - Tuerca – Porca	Dado Autobloccante Flangiato Basso M8 (H.9,5mm)	8DADIFN	6
29	Tappo - Cap - Fiche - Stecker Tapon – Capa	-	13COP	4
30	O-Ring	Esterno Ø18,72mm	Z9691	2
31	O-Ring	Esterno Ø15,54mm	Z9689	2
32	Nipples	-	V1183	1
33	Protezione in gomma - Rubber Protection Protection en caoutchouc - Gummischutz Protección de goma - Proteção de borracha	-	Z9665	4
34	Componenti Originali - Original Parts Parties Originales - Original Bauteile Componentes Originales - Componentes Originais	-	-	-

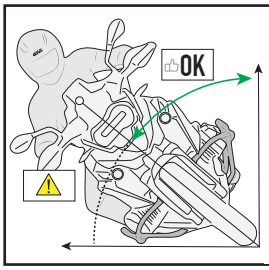

IT_ Paramotore progettato in modo tale da non essere il primo elemento a toccare terra con il veicolo in configurazione originale. Rilevamenti effettuati con veicolo aggiornato al 30/06/2026

EN_ Engine guard designed so that it is not the first element to touch the ground with the vehicle in its original configuration.Analysis conducted with updated vehicle at 30/06/2026.

DE_ Sturzbügel, der so konstruiert ist, dass er nicht als erstes Element den Boden berührt, wenn das Fahrzeug in Originalkonfiguration ist. Messungen mit zum 30.06.2026 aktualisiertem Fahrzeug durchgeführt

FR_ Pare-carter conçu de manière à ne pas être le premier élément à toucher le sol avec le véhicule dans sa configuration d'origine. Enquêtes réalisées avec véhicule mis à jour au 30/06/2026

ES_ Defensa de motor diseñado de tal manera que no sea el primer elemento en tocar tierra con el vehículo en la configuración original. Mediciones efectuadas con el vehículo actualizado al 30/06/2026

PT_ Protetor de motor elaborado para não ser o primeiro elemento a tocar o piso com o veículo na configuração original. Vistorias realizadas com veículo atualizado em 30/06/2026

IT_ Si raccomanda di fare eseguire il montaggio ad un meccanico qualificato.
Nel caso in cui sulle viti originali sia presente del frenafiletti, ripristinarlo durante il montaggio dell'accessorio.

EN_ We recommend fitting by a qualified mechanic.
If there is threadlocker on the original screws, use threadlocker when mounting the accessory.

DE_ Wir empfehlen, dass die Montage von einem Fachmechaniker durchgeführt wird.
Falls sich auf den Originalschrauben Schraubensicherungsklebstoff befand, sollte dieser auch bei der Montage des Zubehörs wieder aufgetragen werden.

FR_ Il est recommandé de faire le montage par un mécanicien qualifié.
Si du frein filet est présent sur les vis d'origine, l'appliquer également lors du montage de l'accessoire.

ES_ Se recomienda realizar el montaje por un mecanico cualificado.
En caso de que el fijador de roscas se encuentre presente en los tornillos originales, colocarlo nuevamente en el montaje del accesorio.

PT_ Recomendamos a fixação por um mecânico qualificado
Se houver trava rosca nos parafusos originais, inserir novamente durante a montagem do acessório.

- ATTENZIONE : STRINGERE LE VITI SOLO DOPO AVER ULTIMATO IL CORRETTO POSIZIONAMENTO DEI COMPONENTI
- CAUTION : TIGHTEN THE SCREW ONLY AFTER COMPONENTS HAVE BEEN PLACED IN THEIR CORRECT POSITIONS.
- ATTENTION : SERRER LES VIS QUE LORSQUE LES COMPOSANTS ONT ÉTÉ MISES EN POSITION CORRECTE.
- ACHTUNG : SCHRAUBE ERST DANN ANZUZIEHEN, WENN DIE KOMPONENTEN POSITIONIERT SIND.
- ATENCIÓN : APRETAR LOS TORNILLOS SOLO DESPUES DE HABER ULTIMADO EL CORRECTO POSICIONAMIENTO DE LOS COMPONENTES.
- CUIDADO : APERTAR O PARAFUSO SOMENTE DEPOIS QUE COMPONENTES FORAM COLOCADOS NAS POSIÇÕES CORRETAS.

©Copyright 1/10/2026 LF-Rev00

TN7416 - KN7416

PARAMOTORE SPECIFICO - SPECIFIC ENGINE GUARD - PARE-CARTER SPECIFIQUE - SPEZIFISCHER STURZBÜGEL - DEFENSA DE MOTOR ESPECÍFICA - PARAMOTOR ESPECÍFICO

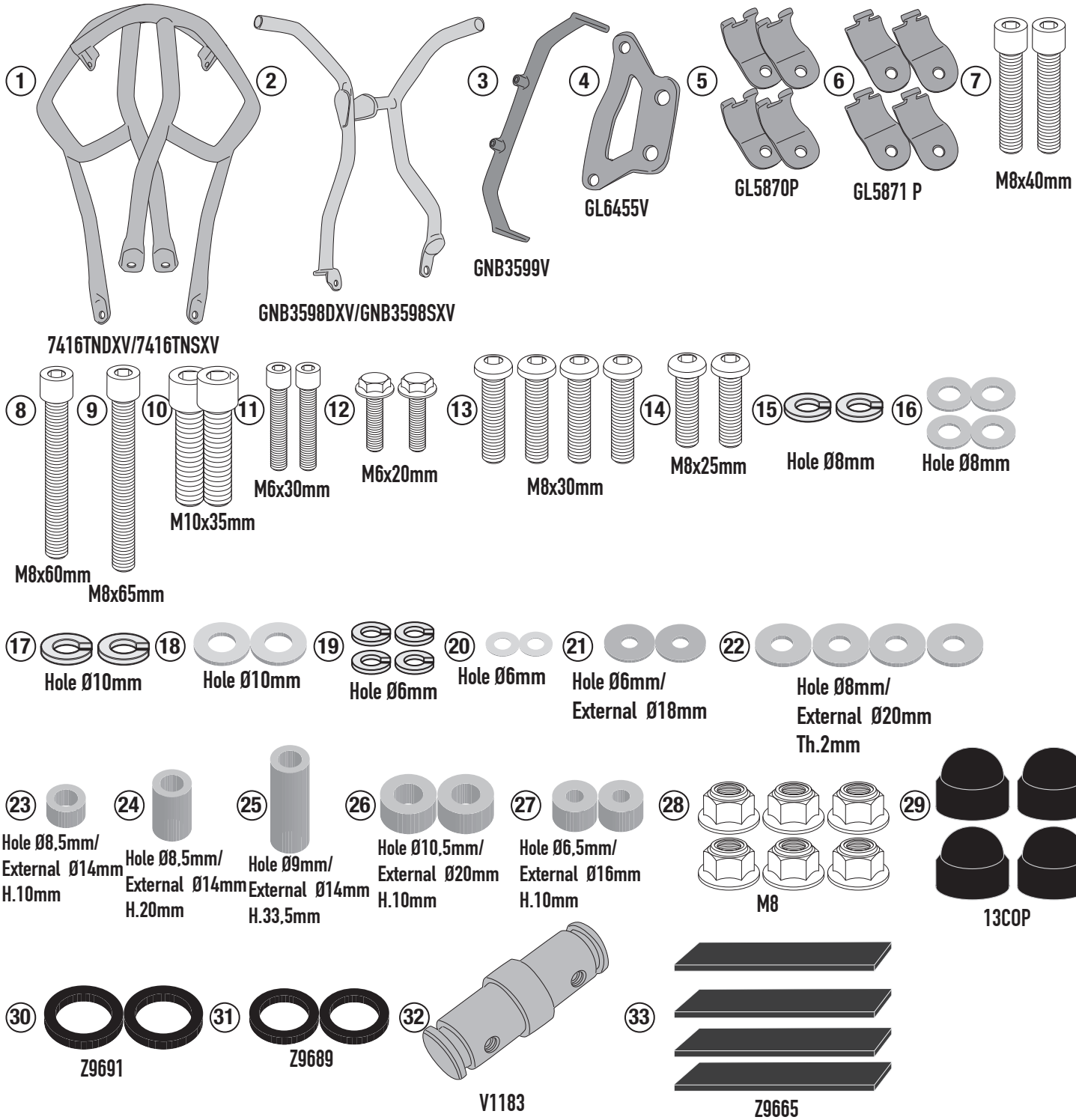

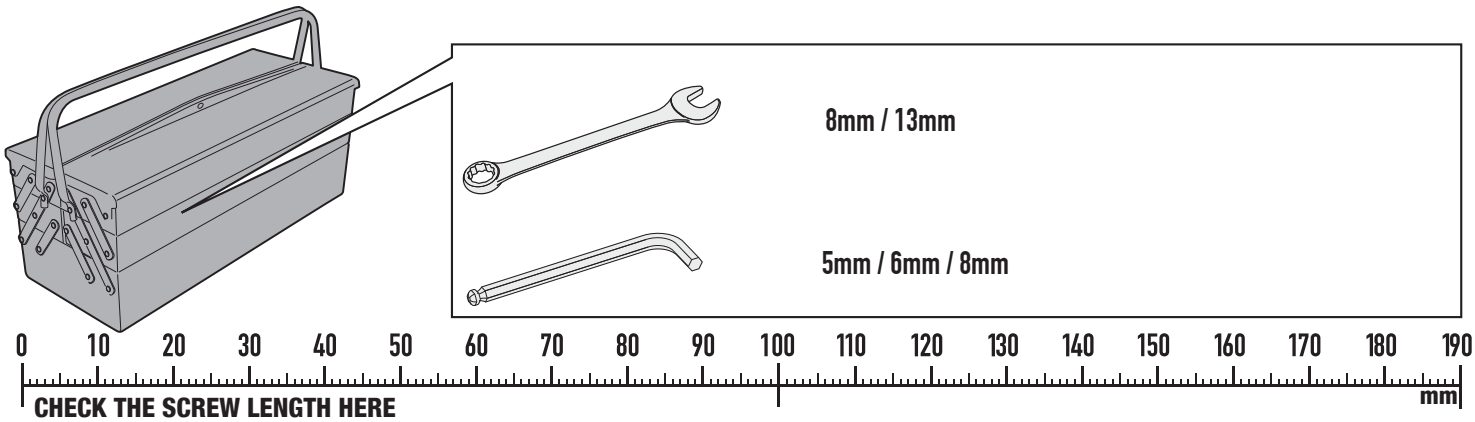

©Copyright 1/10/2026 LF-Rev00

TN7416 - KN7416

PARAMOTORE SPECIFICO - SPECIFIC ENGINE GUARD - PARE-CARTER SPECIFIQUE - SPEZIFISCHER STURZBÜGEL - DEFENSA DE MOTOR ESPECÍFICA - PARAMOTOR ESPECÍFICO

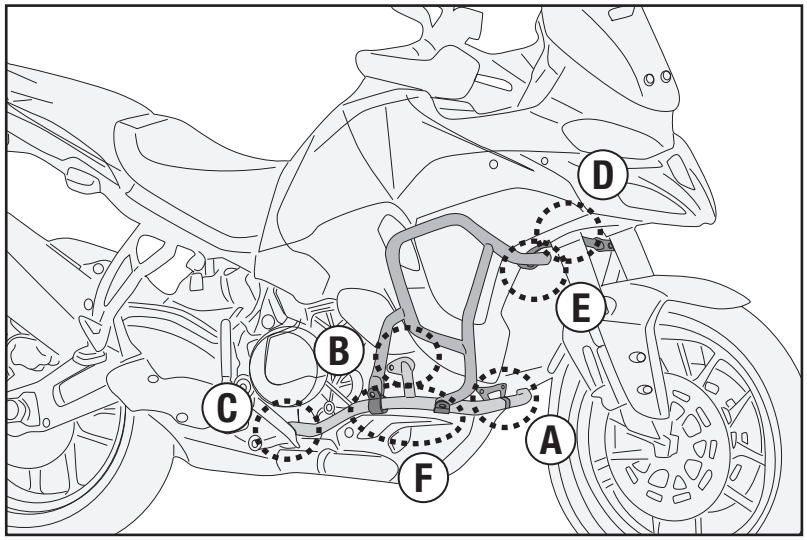

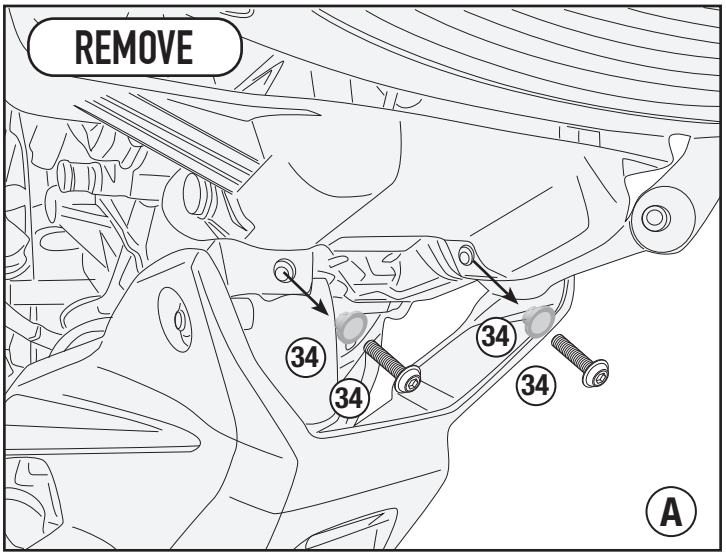

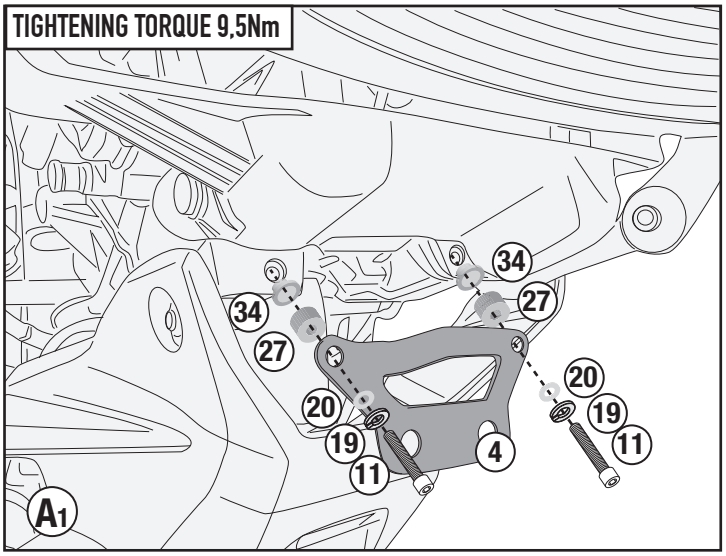

LEFT SIDE/RIGHT SIDE

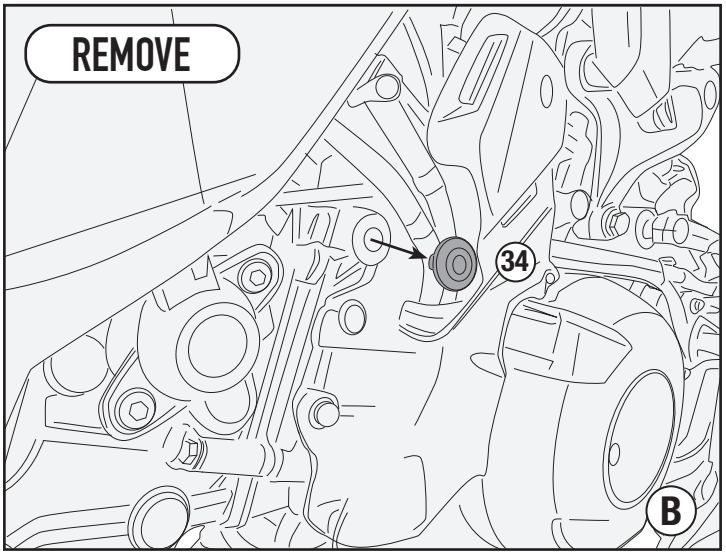

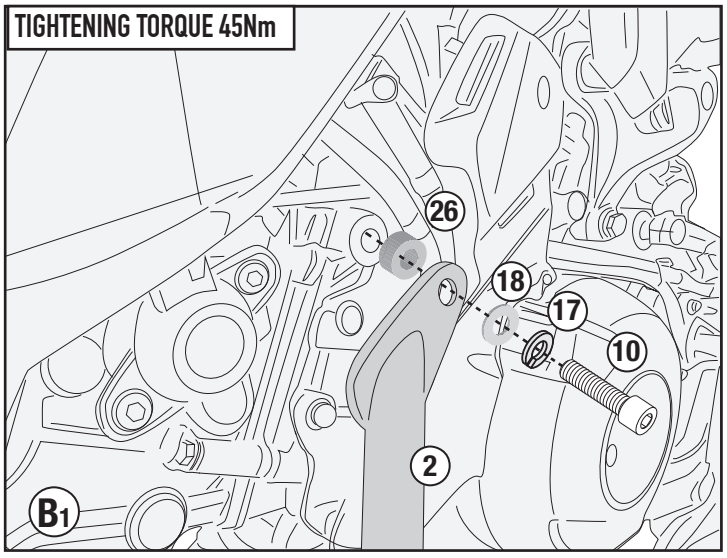

TN7416 - KN7416

PARAMOTORE SPECIFICO - SPECIFIC ENGINE GUARD - PARE-CARTER SPECIFIQUE - SPEZIFISCHER STURZBÜGEL - DEFENSA DE MOTOR ESPECÍFICA - PARAMOTOR ESPECÍFICO

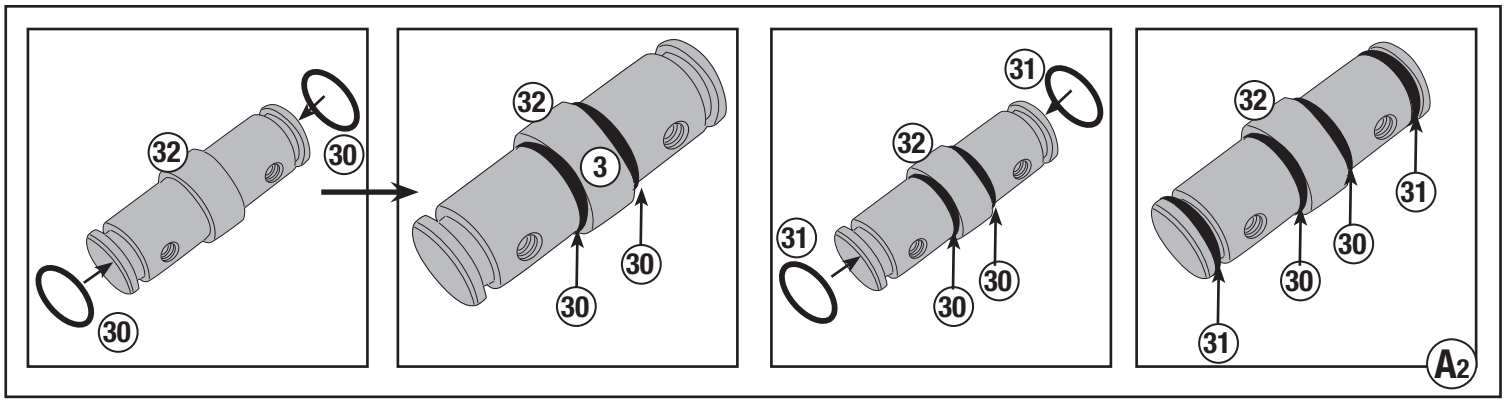

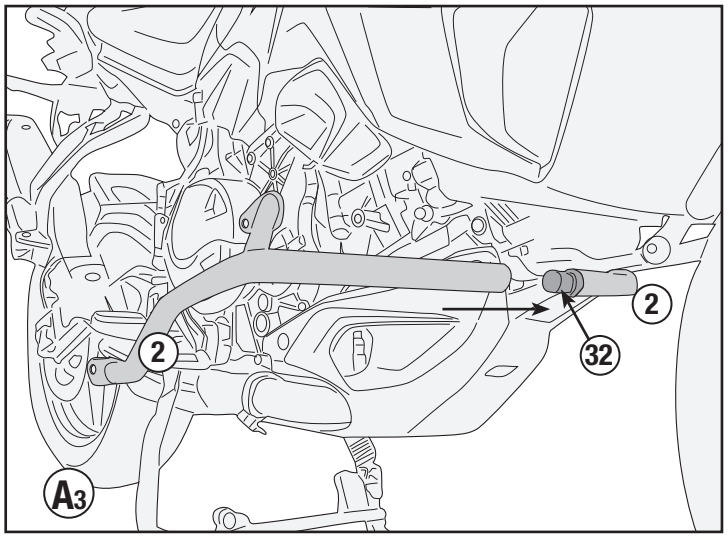

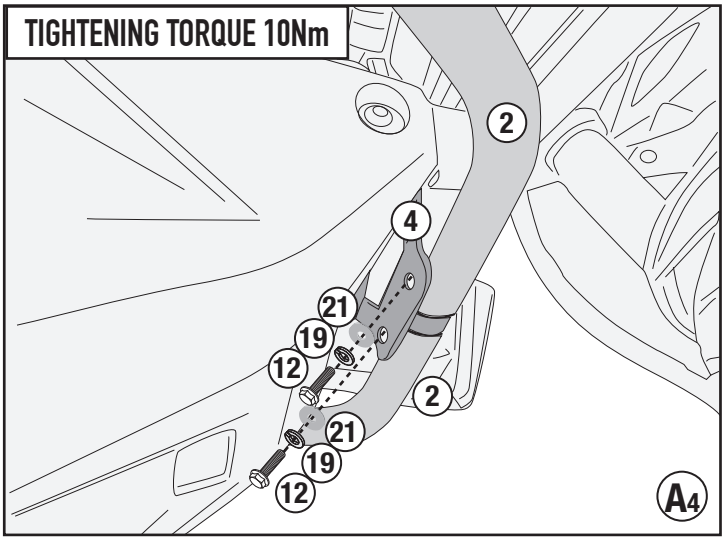

RIGHT SIDE

LEFT SIDE

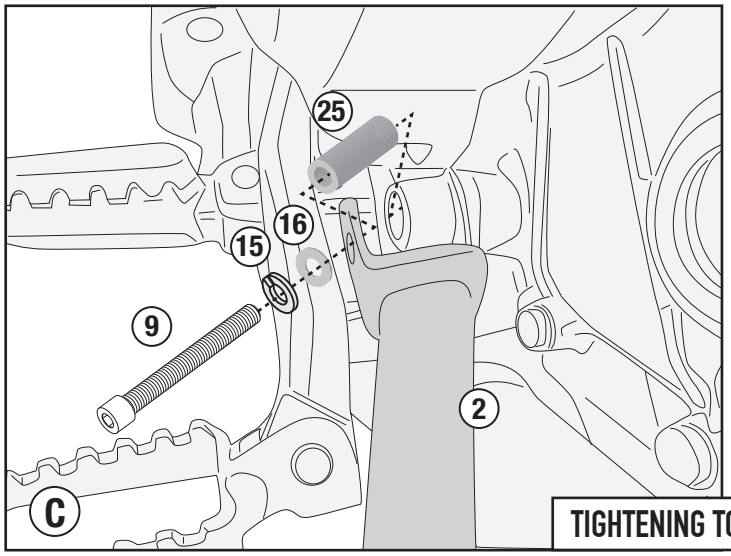

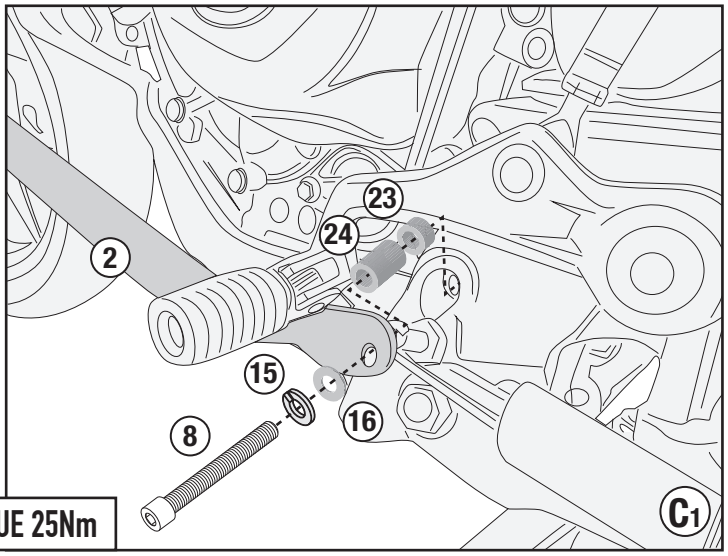

TIGHTENING TORQUE 25Nm

©Copyright 1/10/2026 LF-Rev00

TN7416 - KN7416

PARAMOTORE SPECIFICO - SPECIFIC ENGINE GUARD - PARE-CARTER SPECIFIQUE - SPEZIFISCHER STURZBÜGEL - DEFENSA DE MOTOR ESPECÍFICA - PARAMOTOR ESPECÍFICO

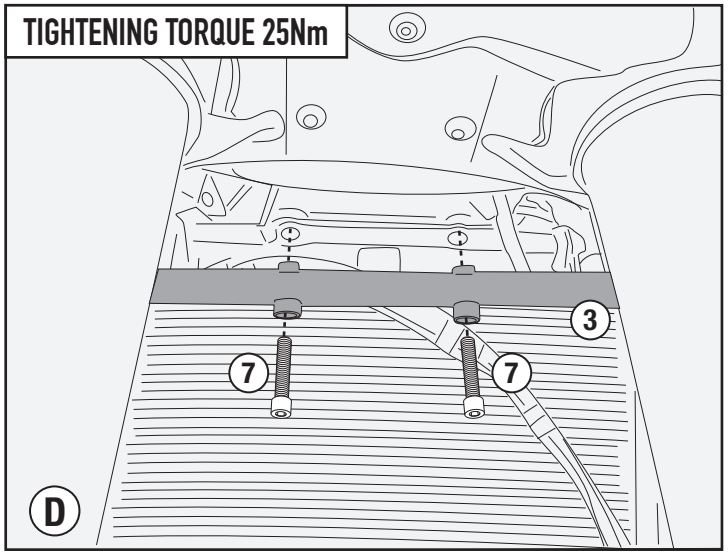

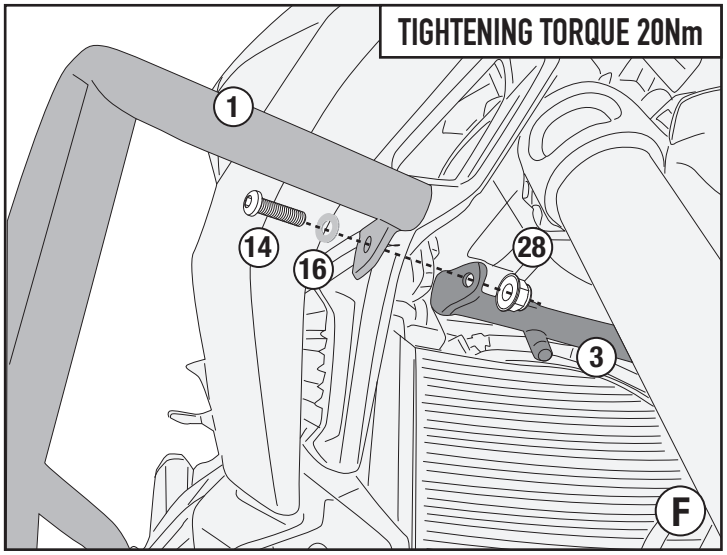

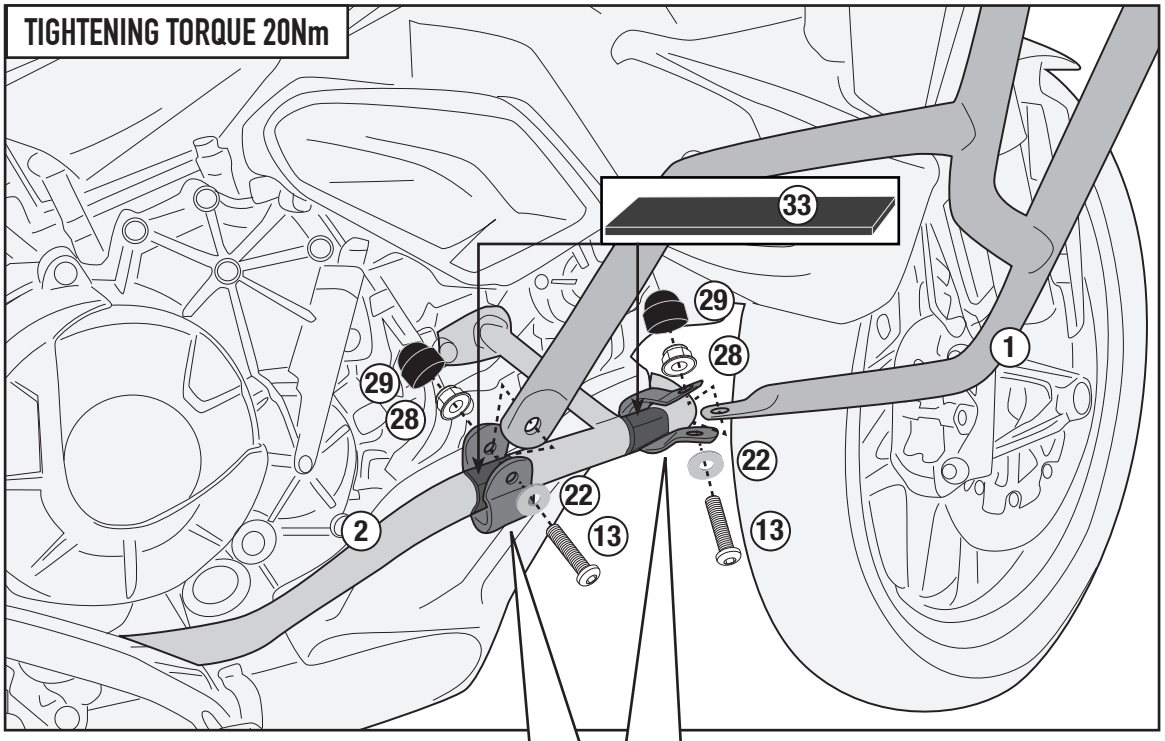

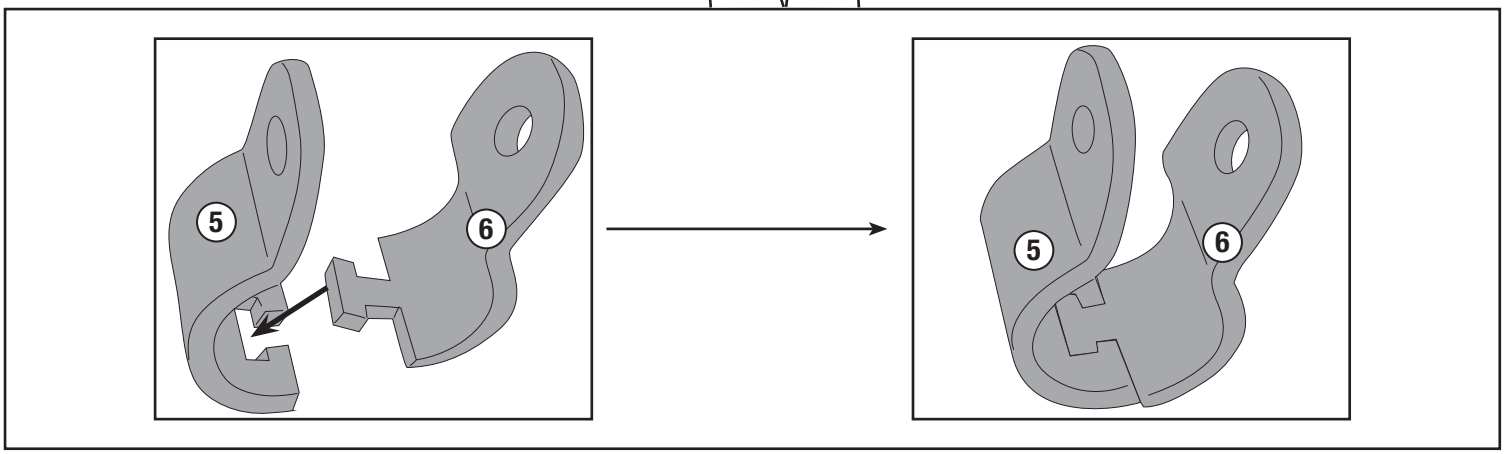

©Copyright 1/10/2026 LF-Rev00