MOTORSCHUTZBÜGEL / ENGINE GUARD

HONDA CB 1000 Hornet / SP
(2025-)

Art.Nr./Item-no.:

5019552 00 01 schwarz/black

HONDA CB 1000 GT
(2026-)

Art.Nr./Item-no.:

5019560 00 01 schwarz/black

HONDA CB 1000 F
(2026-)

Art.Nr./Item-no.:

5019561 00 01 schwarz/black

Inhalt

1x 700014286 Motorschutzbügel links
1x 700014287 Motorschutzbügel rechts
1x 700014288 Schraubensatz:

4	Zylinderschraube M10x80
2	Sechskantschraube M6x16
4	Selbstsichernde Mutter M10
2	Selbstsichernde Mutter M6
8	U- Scheibe Ø10,5
4	U- Scheibe Ø6,4

Content

1x 700014286 Engine guard left
1x 700014287 Engine guard right
1x 700014288 Screw kit:

4	Allen screw M10x80
2	Hexagon bolt M6x16
4	Self lock nut M10
2	Self lock nut M6
8	Washer Ø10,5
4	Washer Ø6,4

Kompatibel mit originalem Bugspoiler

Compatible with the original front spoiler

Benötigte Werkzeuge / Required tools

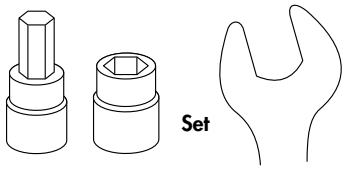

Set

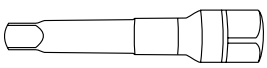

Verlängerung/extension

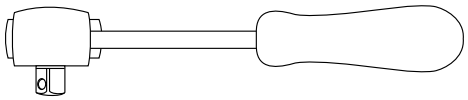

Ratsche/Ratchet

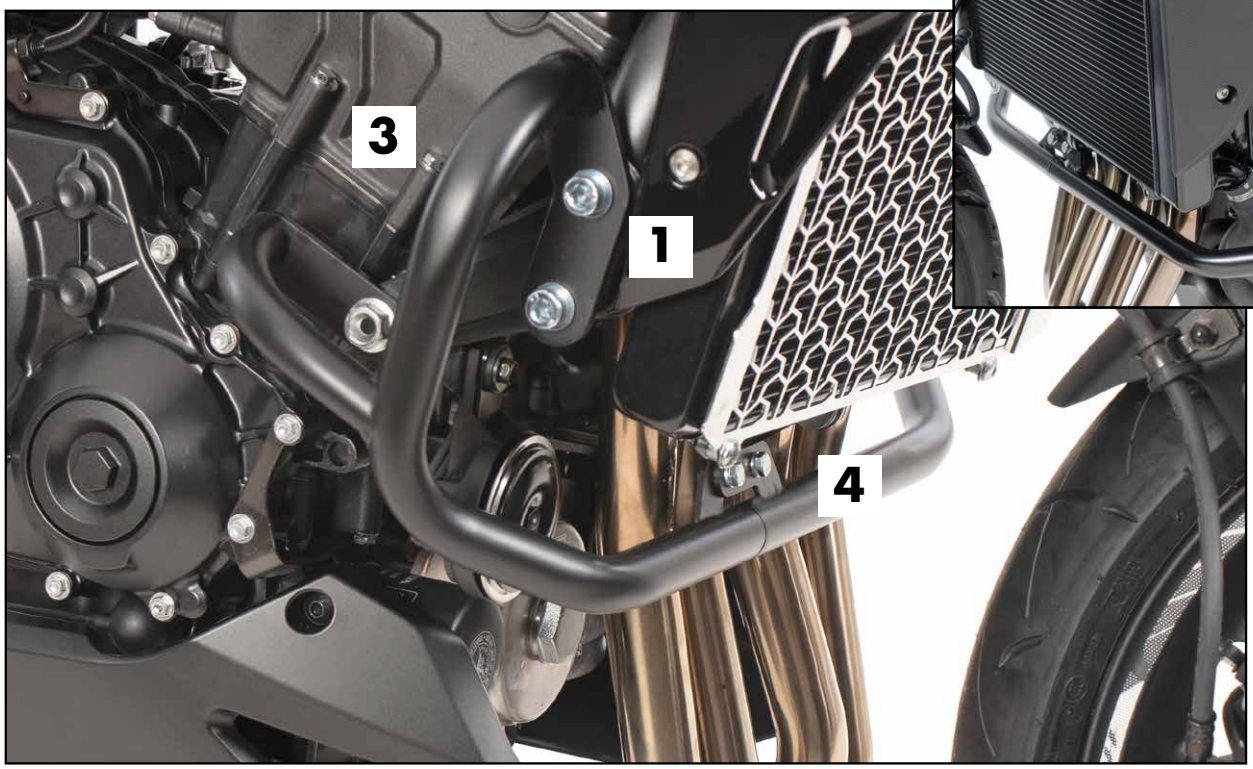

130225/290926

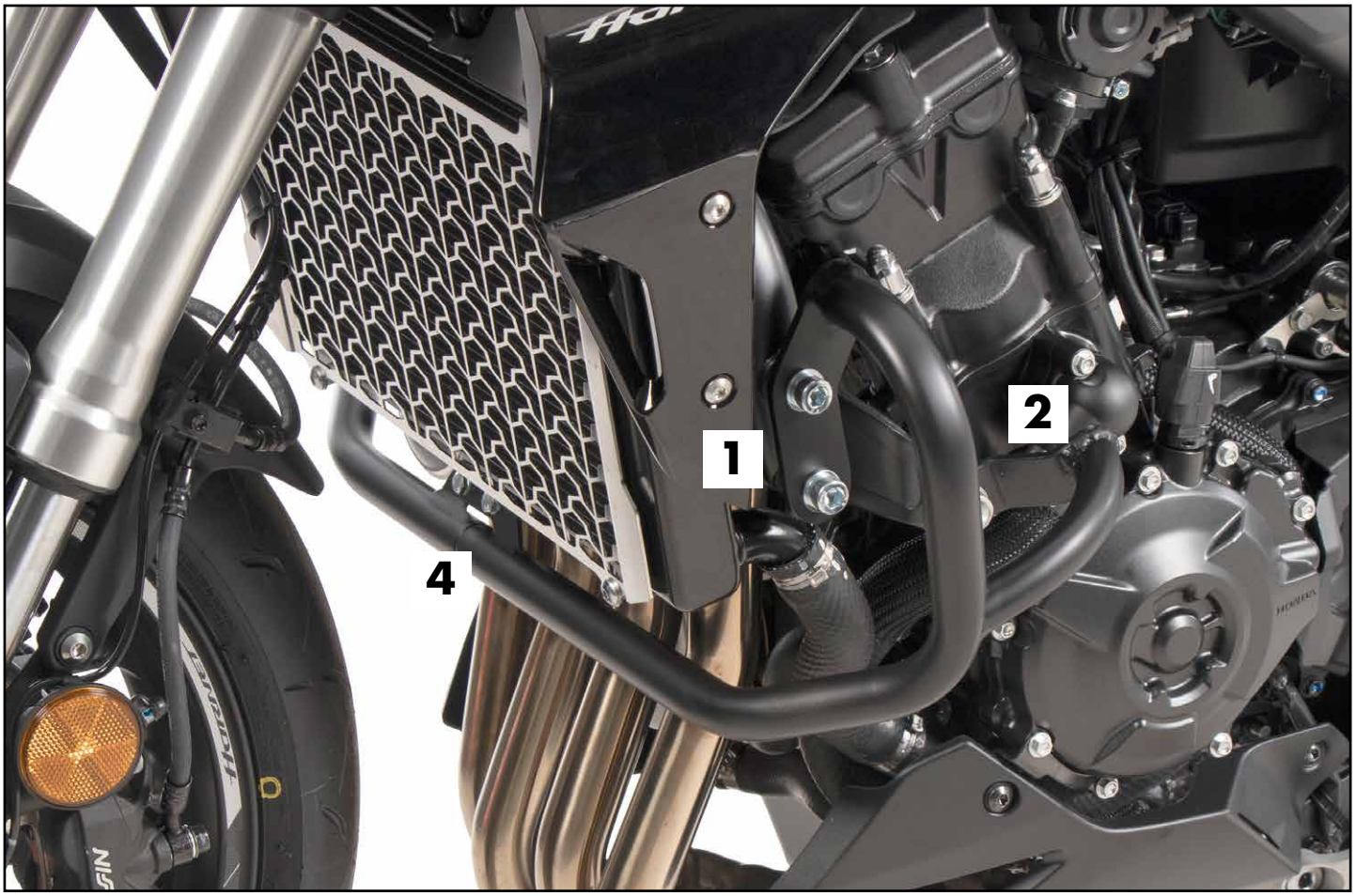

Wichtig / Important:

Beachten Sie die in Ihrem Land geltenden Zulassungsbestimmungen.
Für den Bereich der BRD gilt: Ein Eintrag in die Fahrzeugpapiere ist nicht erforderlich.

Wir empfehlen, die Montage in einer Fachwerkstatt durchführen zu lassen. Bei der Montage, alle zugänglichen Schrauben vorerst nur locker andrehen, sodass eine spannungsfreie Montage gewährleistet wird. Beim Anziehen der Schrauben, Anzugsmomente beachten.

We recommend having the installation carried out in a professional workshop. During installation, tighten all accessible screws loosely at first to ensure tension-free installation. When tightening the screws, observe the tightening torques.

Eine Seite nach der anderen montieren. Ansonsten besteht die Gefahr, dass sich der Motor absenkt.
Mount one side after the other. Otherwise, there is the risk that the engine block change position.

Vorbereitende Maßnahmen / Preparatory actions

Jeweils die 3 Schrauben der vorderen Rahmenbefestigung entfernen, diese entfallen.
Remove the 3 screws from the front frame fastening, these are no longer required.

Montageanleitung / Installation Instruction

Motorschutzbügel vorne rechts/links:
Engine guard front right/left:

1

4x 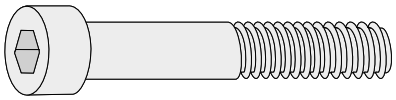 M10x80

8x 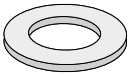 Ø10,5

4x 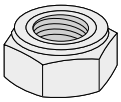 M10

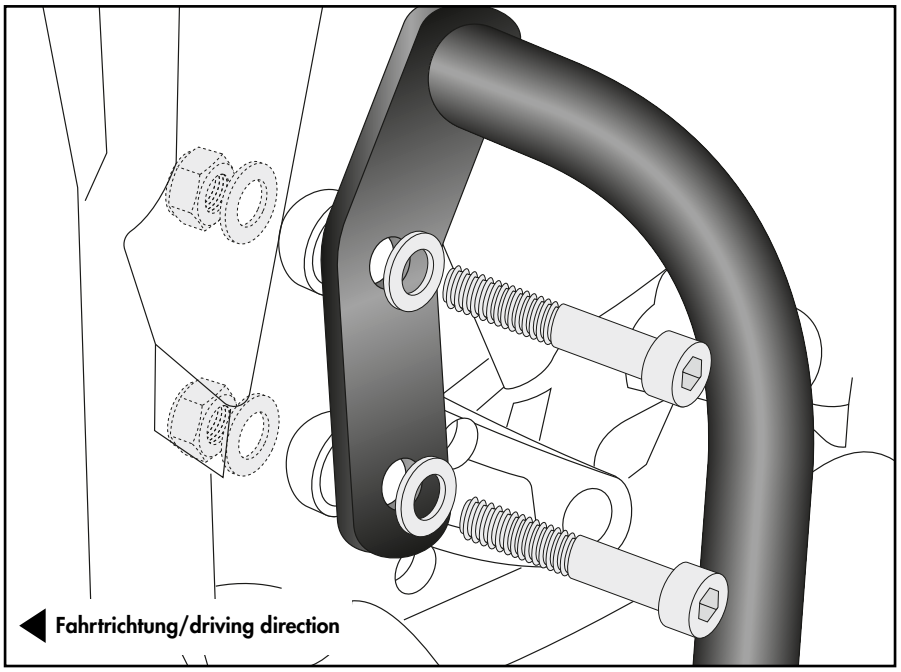

Motorschutzbügel links hinten:
Engine guard left rear:

2

1x 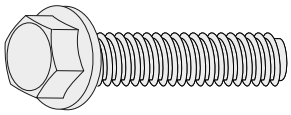 Original

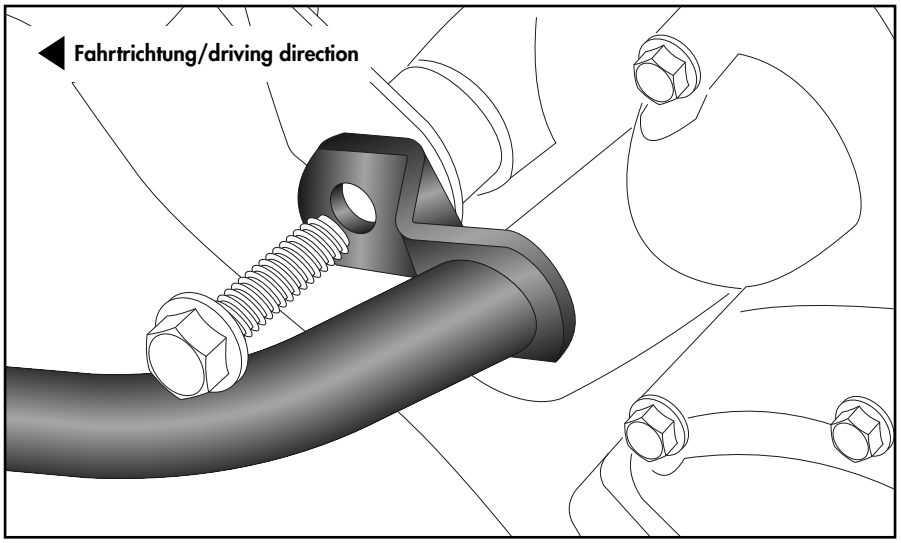

Motorschutzbügel rechts hinten:
Engine guard right rear:

3

1x 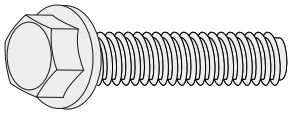 Original

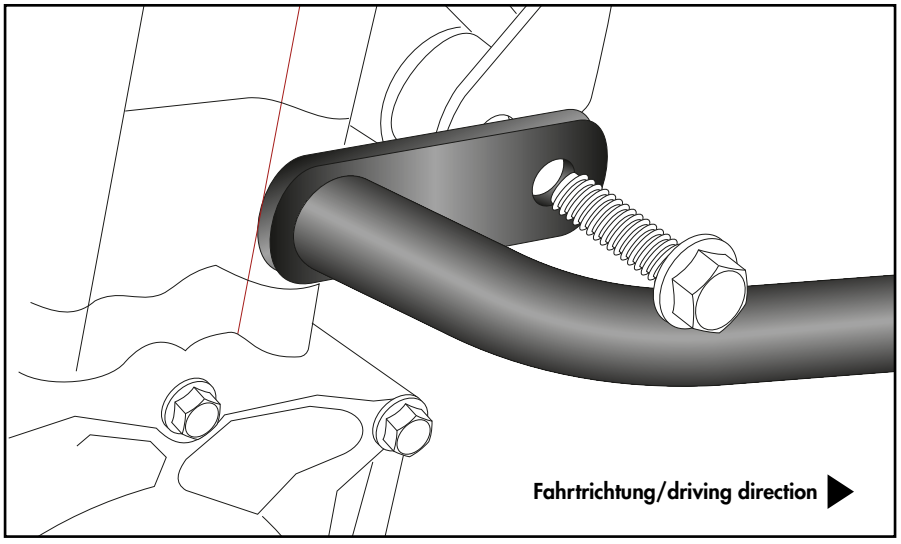

Motorschutzbügel vorne unten:
Engine guard front bottom:

2x 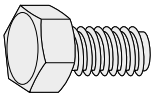 M6x16

4x 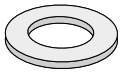 Ø6,4

2x 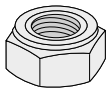 M6

4

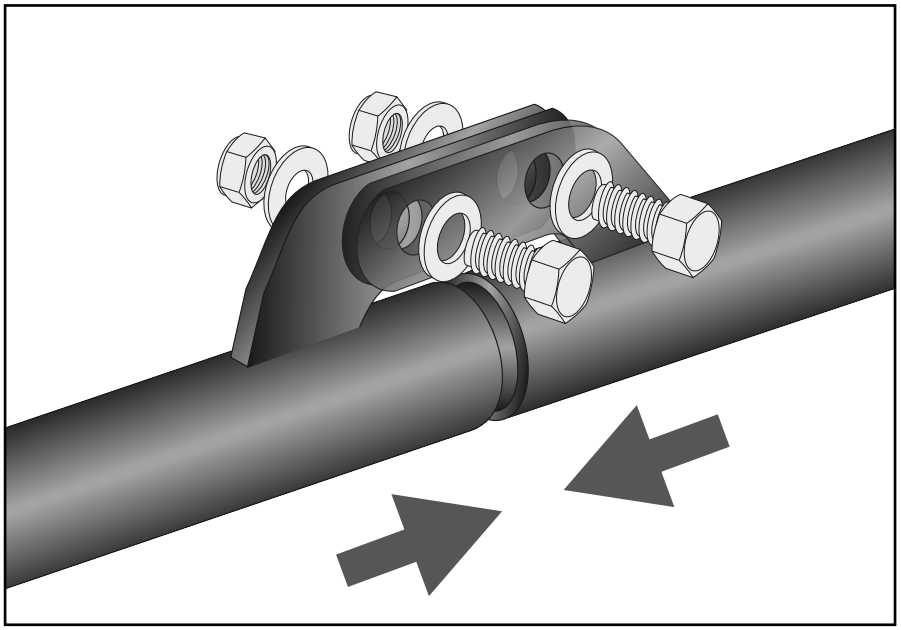

Achtung / Attention:

Nach der Montage alle Verschraubungen auf festen Sitz kontrollieren! Abgebaute Teile wieder montieren. Bitte beachten Sie unsere beigefügten Serviceinformationen.

Control all screw connections after the assembling for tightness! Reassemble the dismantled parts. Please notice our enclosed service information.

HEPCO&BECKER GmbH | An der Steinmauer 6 | 66955 Pirmasens | Germany | Tel. +49 6331 1453100 | Fax: +49 6331 1453 120 | Mail: vertrieb@hepco-becker.de