TANKRING basic

HONDA

mit 5-Loch Befestigung des Tankverschlusses / with 5 hole fastening the tank lid

Art.Nr./Item-no.:

516013-5 (TR 013)

Inhalt

1x 700013714 Tankring
1x 700013879 Montageset Basic
2x Kunststoffdome
1x 700013226 Schraubensatz:

1x Linsenschraube M4x30
1x Linsenschraube M4x40
1x Linsenschraube M4x35
2x Senkkopfschraube M4x20
3x Distanz Ø7,5xØ4,5x5,5mm

Content

1x 700013714 Tank ring
1x 700013879 Mounting set Basic
2x Plastic dome
1x 700013226 Screw kit:

1x Filister head screw M4x30
1x Filister head screw M4x40
1x Filister head screw M4x35
2x Countersunk screw M4x20
3x Spacer Ø7,5xØ4,5x5,5mm

Benötigte Werkzeuge / Required tools

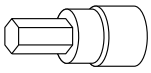
Set

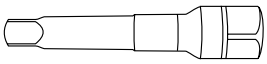
Verlängerung/extension

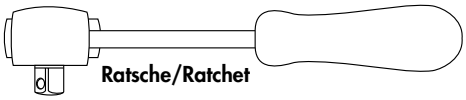
Ratsche/Ratchet

Maße / Dimensions

ø	a	b	c
4	81,5	81,5	60,8

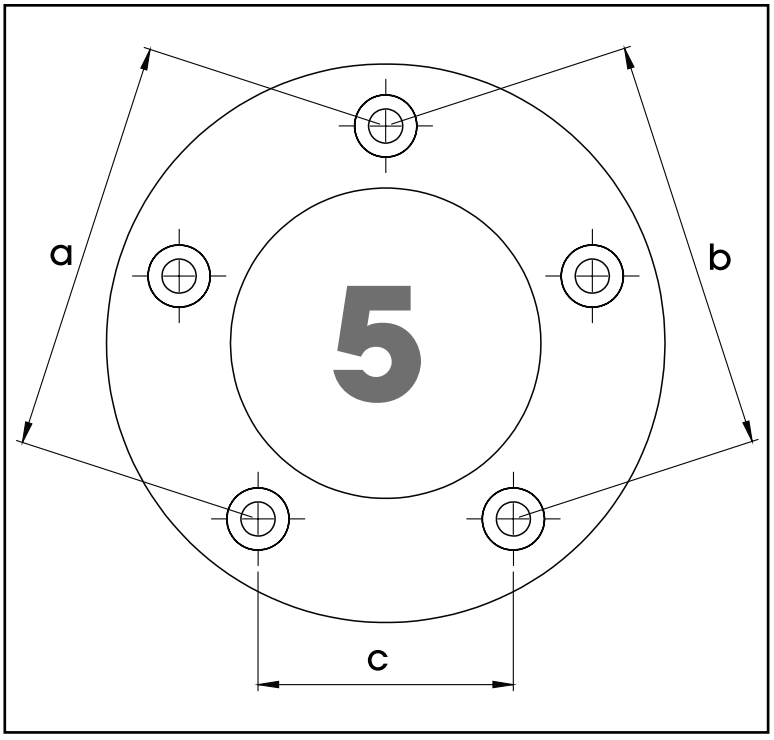

220323/150124/060224/010724/270726

Wichtig / Important:

Wenn Sie sich nicht sicher sind,wie man eine bestimmte Arbeit ausführt, sollten Sie diese Ihrer Fachwerkstatt überlassen. Ziehen sie alle zugänglichen Schrauben zuerst nur locker an. Nachdem alles montiert ist, werden die Schrauben dann auf das entsprechende Anzugsmoment festgezogen. Dadurch wird sichergestellt, dass das Produkt spannungsfrei angebaut ist. Anzugsmomente beachten! Nach der Montage alle Verschraubungen auf festen Sitz kontrollieren!

If you are not sure how to execute a determined action, you should ask your local distributor to do it. First, tighten all screws only loosely. After mounting all parts, the screws should be tightened to the torque specified. This guarantees, that the product is mounted without tension. Observe the tightening torques of the manufacturer! Control all screw connections after the assembling for tightness!

Montageanleitung / Installation Instruction

Montage des Tankrings:

Je nach Modell und Gewindetiefe die vordere Schraubenlänge wählen.

❶ Linsenschraube
Distanz Ø7,5xØ4,5x5,5mm

❷ Senkkopfschraube M4 x 20
Distanz Ø7,5xØ4,5x5,5mm

❸ Senkkopfschraube M4 x 20
Distanz Ø7,5xØ4,5x5,5mm

1

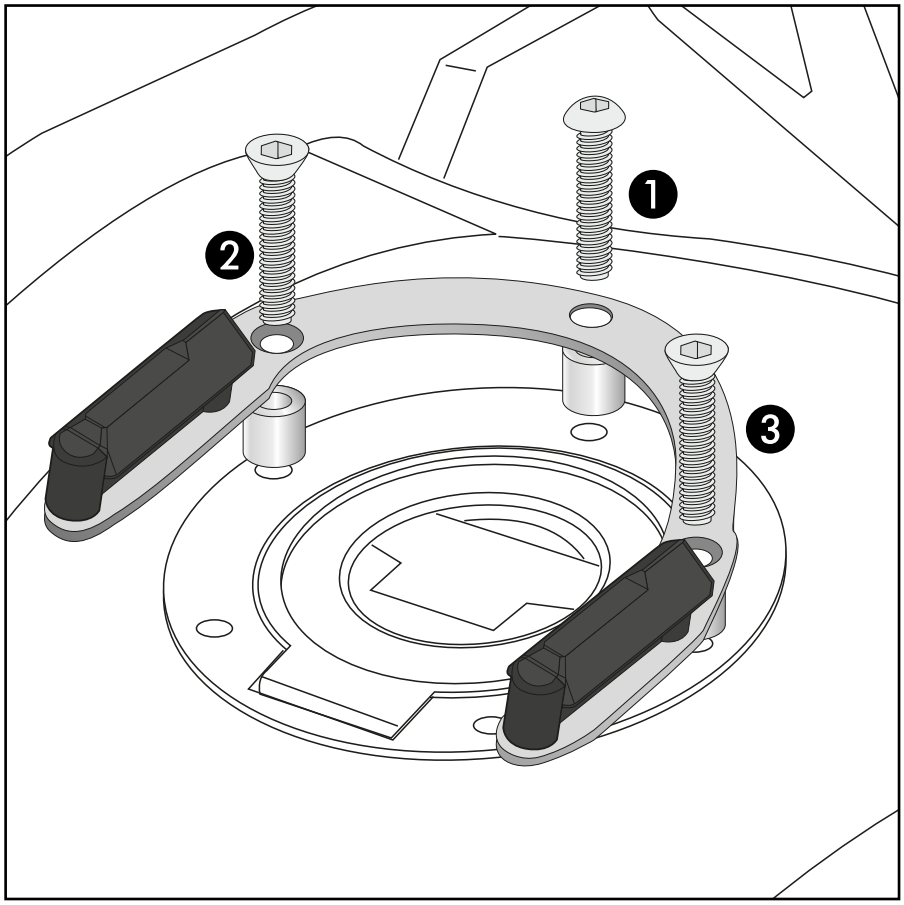

Fastening of the tank ring:

Depending on model and thread depth you have to select the screw length.

❶ Filister head screw
Spacer Ø7,5xØ4,5x5,5mm

❷ Countersunk screw M4 x 20
Spacer Ø7,5xØ4,5x5,5mm

❸ Countersunk screw M4 x 20
Spacer Ø7,5xØ4,5x5,5mm

Hinweis

Schrauben vorsichtig eindrehen, damit das Gewinde nicht beschädigt wird. Festen Sitz des Tankrings prüfen!

Note

Screw in the screws carefully so that the thread is not damaged. Check that the tank ring is firmly seated!

Weiteres Zubehör auf www.hepco-becker.de / More accessories see www.hepco-becker.de

HEPCO&BECKER GmbH | An der Steinmauer 6 | 66955 Pirmasens | Germany | Tel. +49 6331 1453100 | Fax: +49 6331 1453 120 | Mail: vertrieb@hepco-becker.de