EASYRACK

HONDA CB 1000 F
(2026-)

Art.Nr./Item-no.:

6619561 01 01 schwarz/black

ALURACK

HONDA CB 1000 F
(2026-)

Art.Nr./Item-no.:

6529561 01 01 schwarz/black

Inhalt

1x 700015347 Rohradapter links
1x 700015348 Rohradapter rechts
1x 700015349 Schraubensatz:

2	Zylinderschraube M8x45
2	Linsenschraube M8x60
4	Zylinderschraube M6x20
4	Zylinderschraube M6x12
4	Viereck-Scheibe 20x20x Ø6,4
4	Selbstsichernde Mutter M6
4	U- Scheibe Ø6,4
2	U-Scheibe Ø8,4
2	Aludistanz Ø25xØ9x30
2	Aludistanz Ø18xØ9x5

Bei Bestellung eines Alurack zusätzlich:
1x 700006881 Alurack
1x 700006882 TC-Bügel für Alurack
1x 700006883 Abdeckplatte für Rack

Bei Bestellung eines Easyracks zusätzlich:
1x 700008650 Easyrack
1x 700008647 Abdeckblende links
1x 700008648 Abdeckblende rechts

Content

1x 700015347 Tube adapter left
1x 700015348 Tube adapter right
1x 700015349 Screw kit:

2	Allen screw M8x45
2	Filister head screw M8x60
4	Allen screw M6x20
4	Allen screw M6x12
4	Special washer 20x20x Ø6,4
4	Self lock nut M6
4	Washer Ø6,4
2	Washer Ø8,4
2	Alu spacer Ø25xØ9x30
2	Alu spacer Ø18xØ9x5

When ordering a Alurack:
1x 700006881 Alurack
1x 700006882 Bow for Alurack
1x 700006883 Plastic cover for rack

When ordering a Easyrack:
1x 700008650 Easyrack
1x 700008647 Plastic cover left
1x 700008648 Plastic cover right

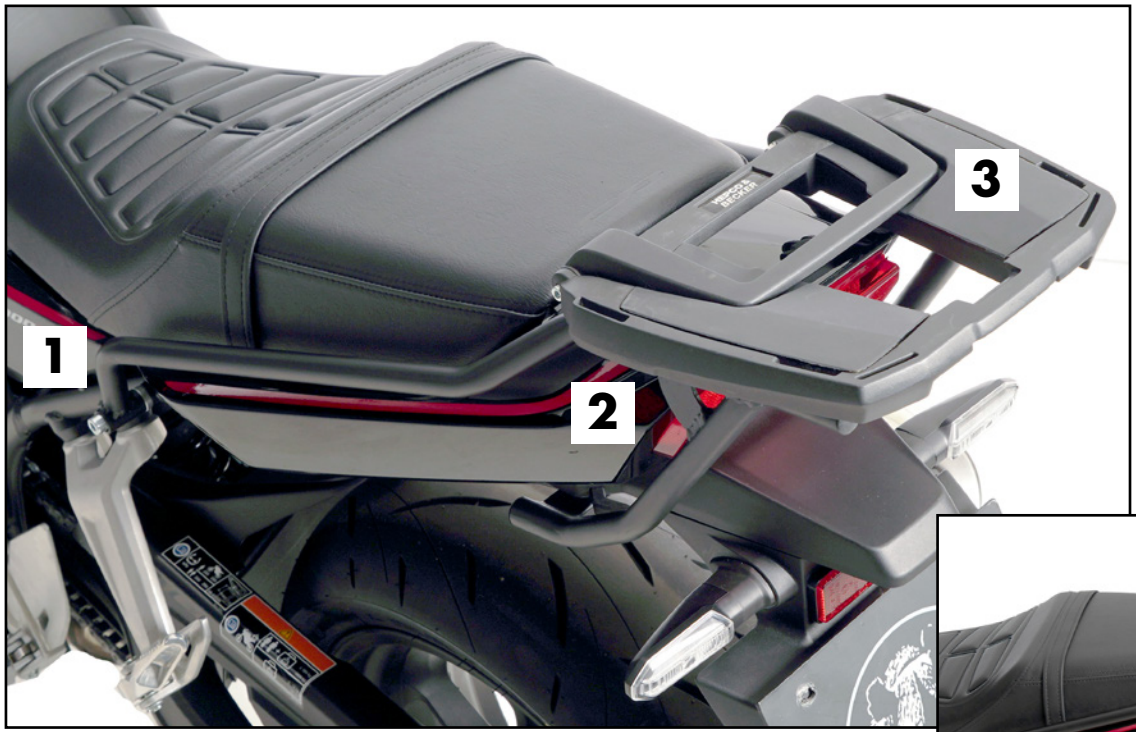

Easyrack

Kombinierbar mit
Can be combined with

C-Bow
Kofferträger/Side carrier



Alurack

261026

Wichtig / Important:

Beachten Sie die in Ihrem Land geltenden Zulassungsbestimmungen.
Für den Bereich der BRD gilt: Ein Eintrag in die Fahrzeugpapiere ist nicht erforderlich.

Wir empfehlen, die Montage in einer Fachwerkstatt durchführen zu lassen. Bei der Montage, alle zugänglichen Schrauben vorerst nur locker andrehen, sodass eine spannungsfreie Montage gewährleistet wird. Beim Anziehen der Schrauben, Anzugsmomente beachten.

We recommend having the installation carried out in a professional workshop. During installation, tighten all accessible screws loosely at first to ensure tension-free installation. When tightening the screws, observe the tightening torques.

Benötigte Werkzeuge / Required tools

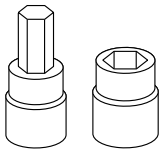

Set



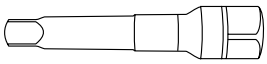

Verlängerung/extension

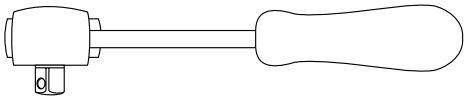

Ratsche/Ratchet

Vorbereitende Maßnahmen / Preparatory actions

Die beiden vorderen Verzurrbolzen sowie die beiden hinteren Befestigungsschrauben unter dem Heck demontieren.
Die Befestigungsschrauben entfallen, die Verzurrbolzen werden weiterverwendet.

Remove the two front tie-down bolts and the two rear mounting screws located under the rear of the vehicle.
The mounting screws are no longer needed; the tie-down bolts will be reused.

Alurack:

4x 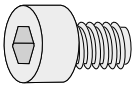 M6x12

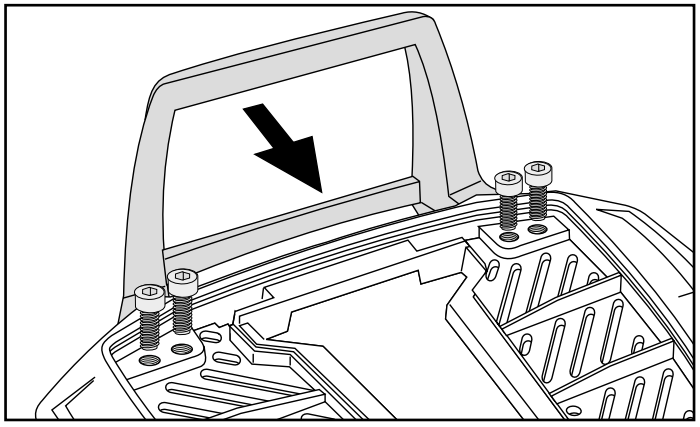

Montageanleitung / Installation Instruction

Rohradapter vorne rechts/links:
Tube adapters front right/left:

1

2x 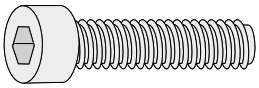 M8x45

2x 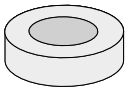 Ø18xØ9x5

Distanz entfällt bei gemeinsamer Montage mit einem Kofferträger oder C-Bow.

No spacer is required when mounting together with a roof rack or C-Bow.

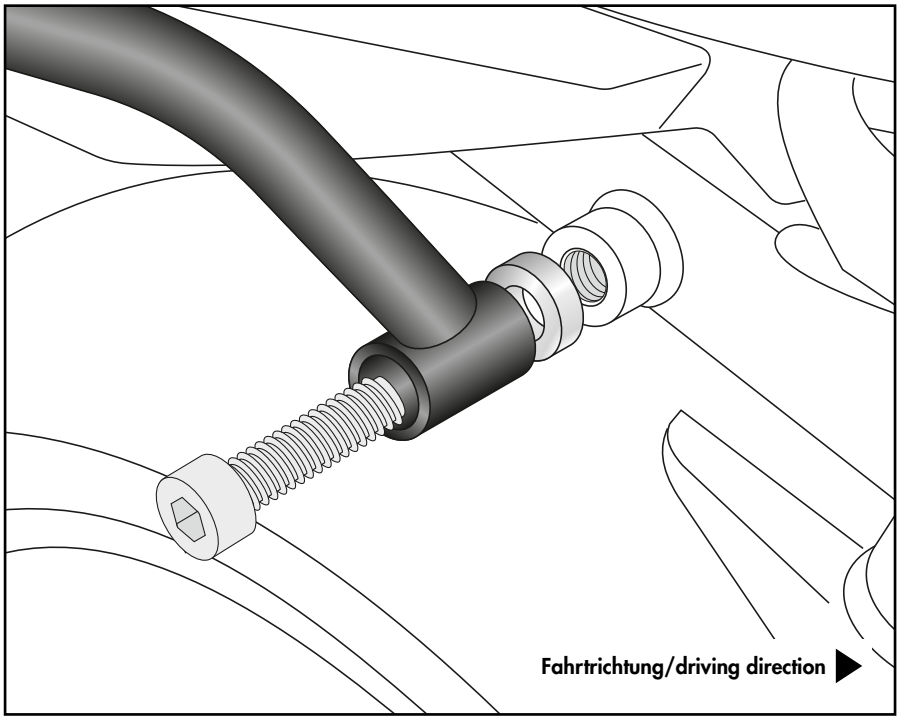

Rohradapter hinten rechts/links:
Tube adapters rear right/left:

2

2x 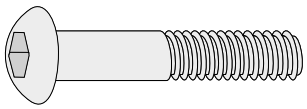 M8x60

2x 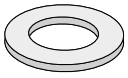 Ø8,4

2x 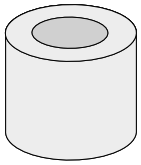 Ø25xØ9x30

Distanz entfällt bei gemeinsamer Montage mit einem Kofferträger oder C-Bow.

No spacer is required when mounting together with a roof rack or C-Bow.

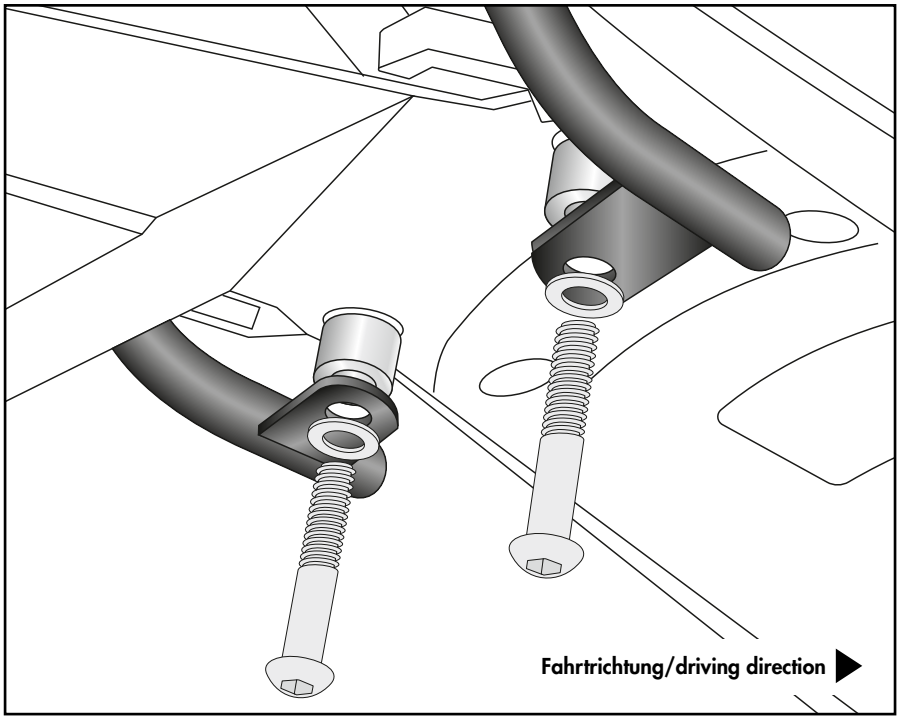

Montageanleitung / Installation Instruction

Easyrack/Alurack:

4x 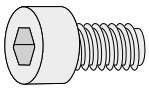 M6x20

4x 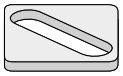 20x20xØ6,4

4x 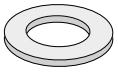 Ø6,4

4x 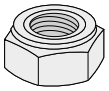 M6

3

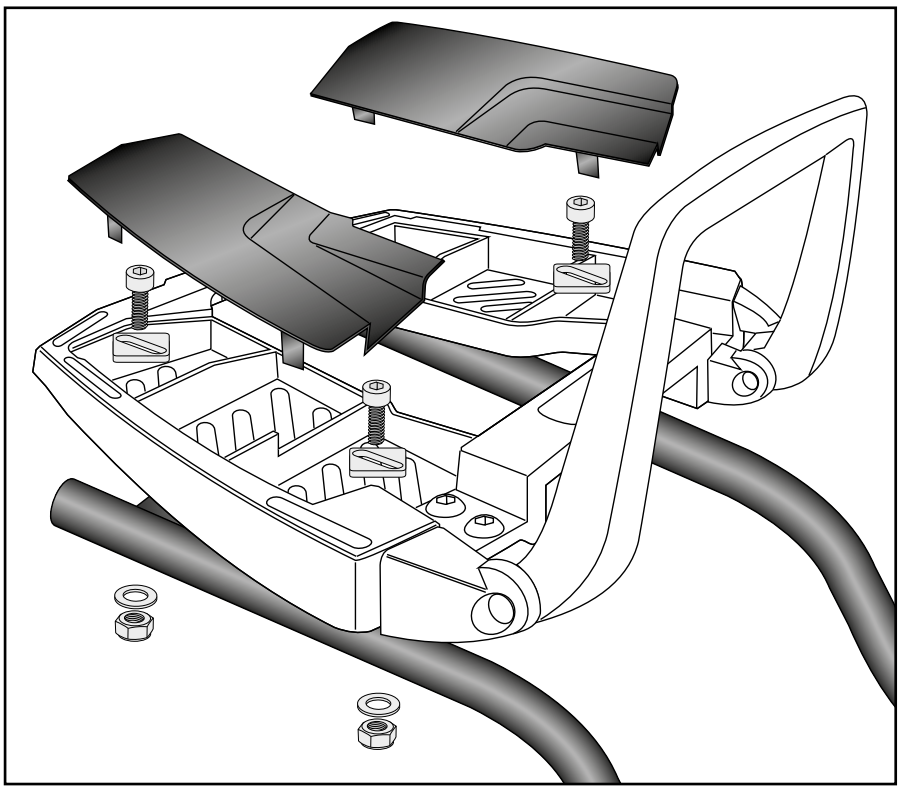

4

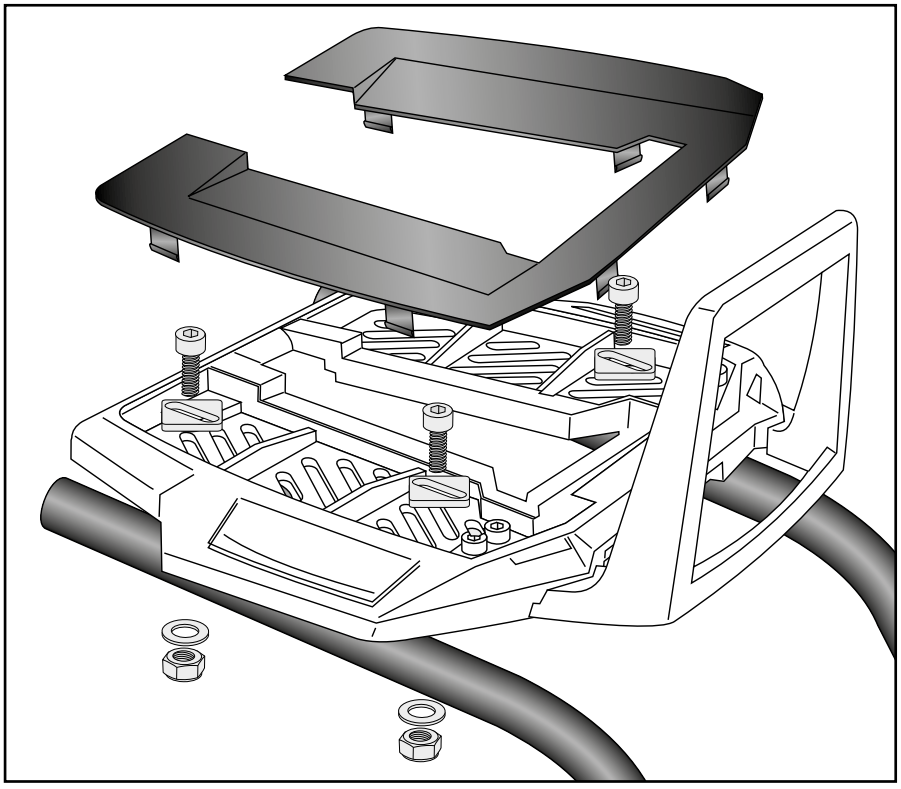

Achtung / Attention:

Nach der Montage alle Verschraubungen auf festen Sitz kontrollieren! Abgebaute Teile wieder montieren. Bitte beachten Sie unsere beigefügten Serviceinformationen.

Control all screw connections after the assembling for tightness! Reassemble the dismantled parts. Please notice our enclosed service information.

Weiteres Zubehör für dieses Modell auf www.hepco-becker.de / More accessories for this model see www.hepco-becker.de

HEPCO&BECKER GmbH | An der Steinmauer 6 | 66955 Pirmasens | Germany | Tel. +49 6331 1453100 | Fax: +49 6331 1453 120 | Mail: vertrieb@hepco-becker.de