GEPÄCKBRÜCKE / REAR RACK

Rohrausführung - Tube type

HONDA CB 1000 F

(2026-)

Art.Nr./Item-no.:

6589561 01 01 schwarz/black

Inhalt		Content	
1x 700015351	**Rohrgepäckbrücke schwarz**	**1x 700015351**	**Rear rack tube type black**
1x 700015352	**Adapter**	**1x 700015352**	**Adapter**
1x 700015353	**Schraubensatz:**	**1x 700015353**	**Screw kit:**
2	Zylinderschraube M8x45	2	Allen screw M8x45
2	Linsenschraube M8x60	2	Filister head screw M8x60
2	Linsenschraube M8x20	2	Filister head screw M8x20
2	Tensilock Mutter M8	2	Tensilock nut M8
4	U-Scheibe Ø8,4	4	Washer Ø8,4
2	Aludistanz Ø25xØ9x30	2	Alu spacer Ø25xØ9x30
2	Aludistanz Ø18xØ9x5	2	Alu spacer Ø18xØ9x5

Nicht topcasetauglich. Not suitable for top cases.





Kombinierbar mit
Can be combined with

C-Bow
Kofferträger/Side carrier

291026

Wichtig / Important:

Beachten Sie die in Ihrem Land geltenden Zulassungsbestimmungen.
Für den Bereich der BRD gilt: Ein Eintrag in die Fahrzeugpapiere ist nicht erforderlich.

Wir empfehlen, die Montage in einer Fachwerkstatt durchführen zu lassen. Bei der Montage, alle zugänglichen Schrauben vorerst nur locker andrehen, sodass eine spannungsfreie Montage gewährleistet wird. Beim Anziehen der Schrauben, Anzugsmomente beachten.

We recommend having the installation carried out in a professional workshop. During installation, tighten all accessible screws loosely at first to ensure tension-free installation. When tightening the screws, observe the tightening torques.

Benötigte Werkzeuge / Required tools

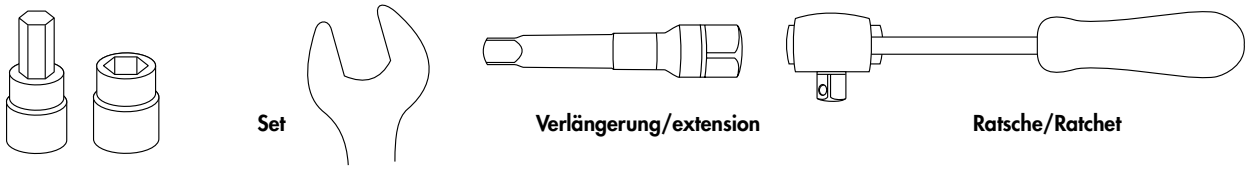

Vorbereitende Maßnahmen / Preparatory actions

Die beiden vorderen Verzurrbolzen sowie die beiden hinteren Befestigungsschrauben unter dem Heck demontieren.
Alle Teile entfallen.

Remove the two front tie-down bolts and the two rear mounting screws located under the rear of the vehicle.
All parts are no longer needed.

Montageanleitung / Installation Instruction

Adapter:

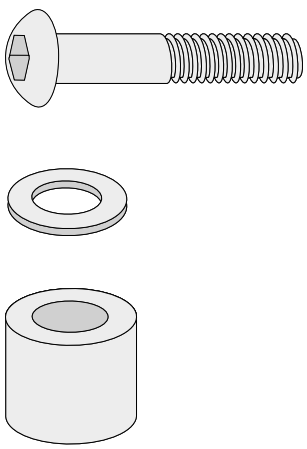

Distanz entfällt bei gemeinsamer Montage mit einem Kofferträger oder C-Bow.

No spacer is required when mounting together with a roof rack or C-Bow.

1

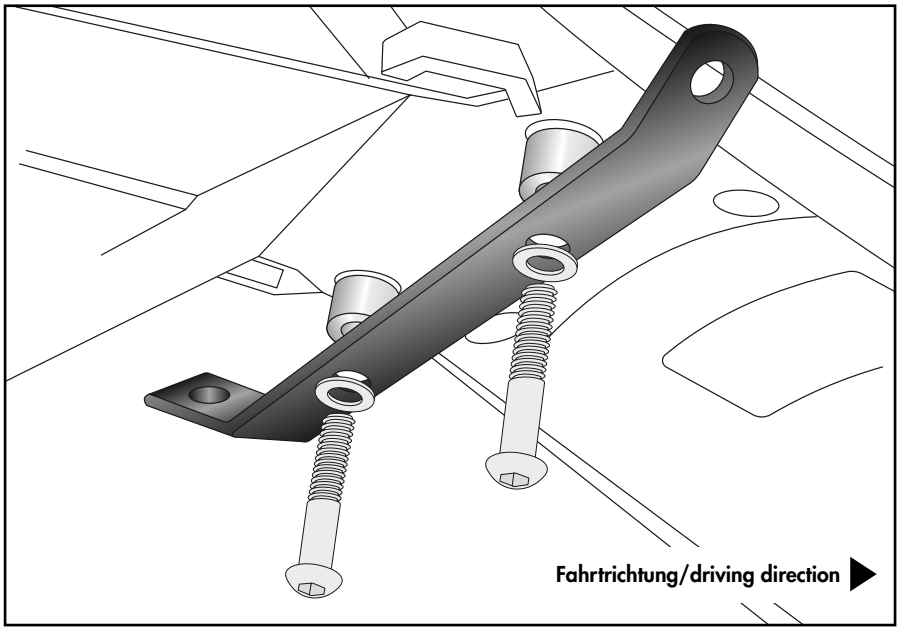

Montageanleitung / Installation Instruction

Gepäckbrücke vorne rechts/links:
Rear rack front right/left:

2

2x 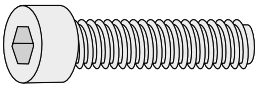 M8x45

2x 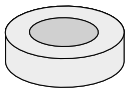 Ø18xØ9x5

Distanz entfällt bei gemeinsamer Montage mit einem Kofferträger oder C-Bow.

No spacer is required when mounting together with a roof rack or C-Bow.

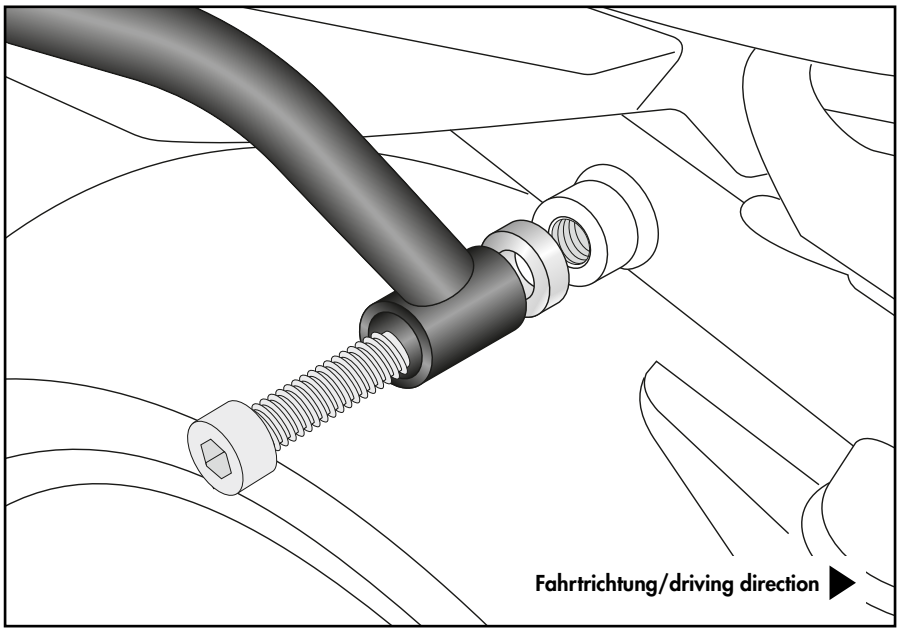

Gepäckbrücke hinten rechts/links:
Rear rack rear right/left:

3

2x 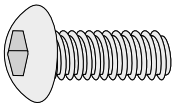 M8x20

2x 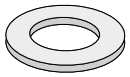 Ø8,4

2x 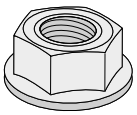 M8

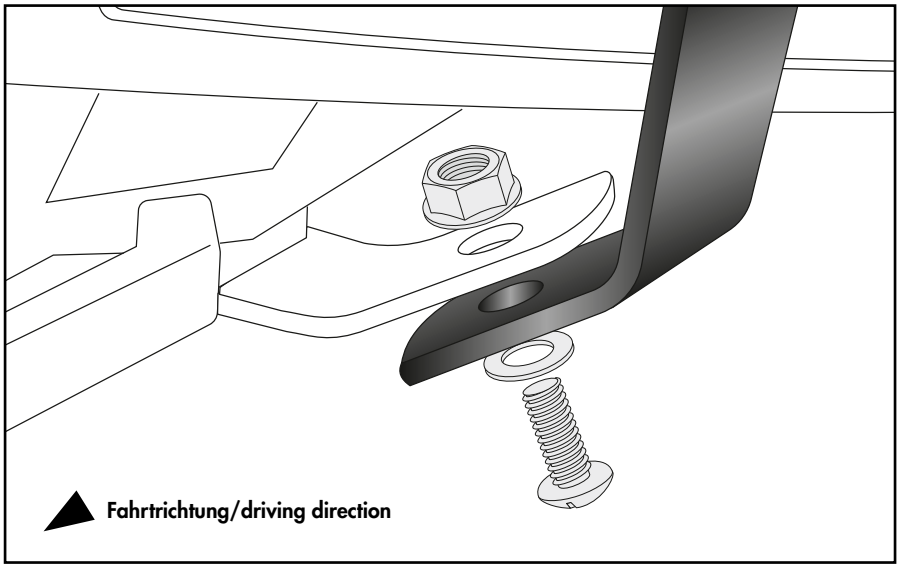



Achtung / Attention:

Nach der Montage alle Verschraubungen auf festen Sitz kontrollieren! Abgebaute Teile wieder montieren. Bitte beachten Sie unsere beigefügten Serviceinformationen.

Control all screw connections after the assembling for tightness! Reassemble the dismantled parts. Please notice our enclosed service information.

Weiteres Zubehör für dieses Modell auf www.hepco-becker.de / More accessories for this model see www.hepco-becker.de

HEPCO&BECKER GmbH | An der Steinmauer 6 | 66955 Pirmasens | Germany | Tel. +49 6331 1453100 | Fax: +49 6331 1453 120 | Mail: vertrieb@hepco-becker.de